ENGINEERING
TOMORROW

ECtemp NEXT PLUS

Быстрый старт

DEVI Electric Heating Systems

ООО ДАНФОСС

Содержание

Особенности монтажа терморегулятора ECtemp Next Plus 2
Первоначальная настройка терморегулятора ECTemp Next Plus 4
Настройка часов и дня недели 6
Настройка таймера 7
Настройки монтажника 10
Схемы подключения терморегуляторов 11
Неисправности, определяемые терморегулятором 12

Особенности монтажа терморегулятора ECtemp Next Plus

При установке терморегулятора необходимо помнить следующее:

1.

Для отсоединения электронной части терморегулятора, внизу корпуса располагаются пазы. Тонкой плоской отверткой, аккуратно, нажмите на защелки в пазах и потяните электронную часть вверх.
Не нажимайте на дисплей!

2. 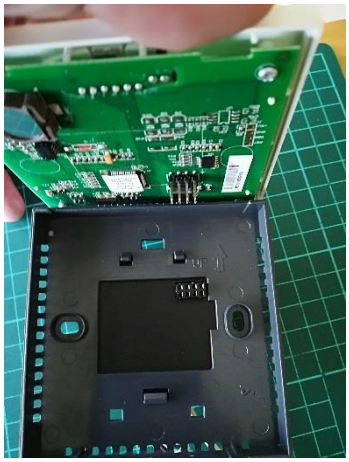

Для присоединения линии электропитания, кабеля теплого поля и датчика температуры, вам понадобиться только электрическая (серого цвета) часть.

3.

Если вы планируете производить отделочные работы без электронной части, установленной на терморегуляторе, заклейте электрическую часть малярным скотчем. Это предотвратит проникновение строительной пыли и грязи внутрь электрической части.

4. 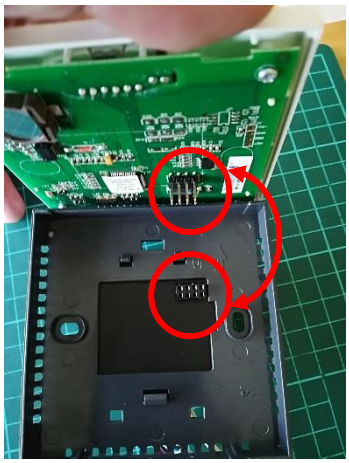

При установке электронной части ВАЖНО! совместить штекер электронной и розетку электрической частей.

5.

Для этого аккуратно совместите обе части…

6.

Нажмите сверху электронной части…

7.

Нажмите на электронную часть снизу.
Если все сделали правильно, то при подаче напряжения, на экране терморегулятора, будет отображаться информация.

Первоначальная настройка терморегулятора ECTemp Next Plus

Данное руководство следует выполнять совместно с руководством по установке терморегулятора ECtemp Next Plus, которое вы получили вместе с приобретением данного регулятора. После включения терморегулятора, необходимо правильно произвести первоначальную настройку. Для этого:

1.

После подключения терморегулятора к системе «теплый пол» включите питание терморегулятора.

2.

Для перехода к меню настройки нажмите и удерживайте (приблизительно 6 сек.) кнопку «М».

3. 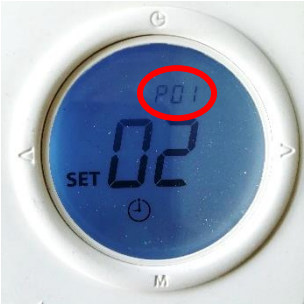

На экране появится меню.
<u>*Номер строки*</u> меню *(вверху экрана)* отображается как «P01».
<u>*Значение*</u> в этой строке «02» *(посередине экрана)*.
Переход к другой строке осуществляется нажатием на кнопку «М». Изменение значения происходит нажатием на стрелки ‹ ›.
Если ничего не нажимать, регулятор автоматически выйдет из меню настройки через 30 сек.

4.

Строка меню P01. Режим работы регулятора.

01-Ручное регулирование. *Поддержание постоянной, заданной температуры 24ч.*
02-Регулирование по таймеру. *Поддержание комфортной температуры, в заданном промежутке времени и переход на экономичную температуру по времени.*

5.

Строка меню P02. Режим регулирования температуры.

01-Регулирование температуры воздуха с ограничением температуры пола;
02-Режим регулирования температуры пола;
03-Режим регулирования температуры воздуха.

В большинстве случаев используется комфортный теплый пол, поэтому настройка в этой строке должна быть «02».

6. 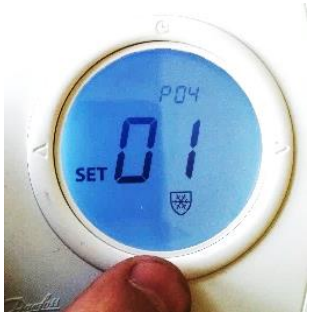

Строка меню P04. Защита от замерзания.

01-Активна;
02-Не активна.

7.

Строка меню P05. Температура защиты от замерзания.

Стрелками влево или вправо вы можете настроить температуру защиты от +5 до +9°C.

8.

Строка меню P06. Формат отображаемого времени.

01- 24 часа;
02- 12 часов.

9.

Строка меню P07. Отображение текущей температуры после выключения терморегулятора. *Режим термометра.*

01- нет;
02- есть.

10. Для завершения настройки нажмите на кнопку таймера.

Настройка часов и дня недели

Для работы терморегулятора в режиме таймера, необходимо задать время и день недели. Часы и день недели отображаются на дисплее только в режиме работы по таймеру (Строка меню P01, значение 02).

1.

Для настройки времени однократно нажмите на кнопку таймера.
На экране будет мигать значение часов.
Стрелками вправо/влево установите значение текущего часа.
Нажмите на кнопку таймера.

2.

На экране мигает значение минут.
Стрелками вправо/влево установите значение минут и нажмите на кнопку таймера.

3.

На экране мигает значение дня недели.
Стрелками вправо/влево установите значение дня недели и нажмите на кнопку таймера для подтверждения настройки.

Настройка таймера

Встроенный программируемый таймер позволяет установить программу для автоматического поддержания комфортной и экономичной температуры в соответствии с заданным пользователем графиком Терморегулятор поставляется с заранее заданной программой поддержания температуры в комфортный и экономичный период для рабочих и выходных дней. При программировании таймера, рекомендуется выбрать комфортное значение температуры для периодов 1(Утро) и 3 (Вечер) и экономичное значение температуры для периодов 2(День) и 4 (Ночь).

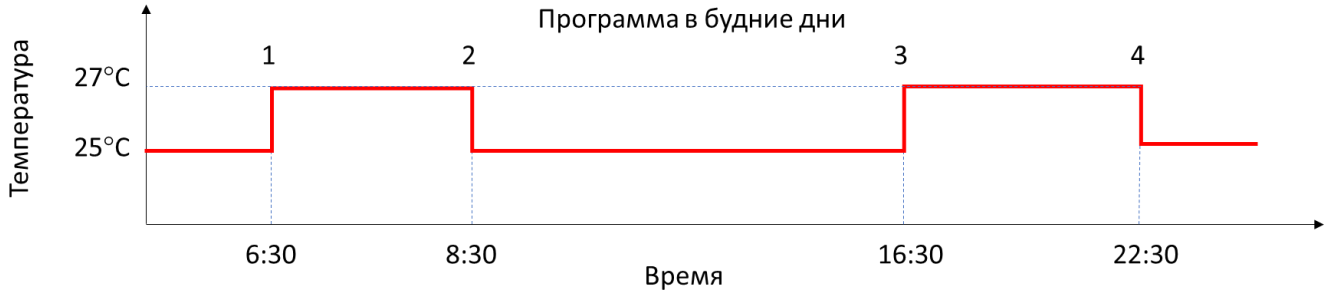

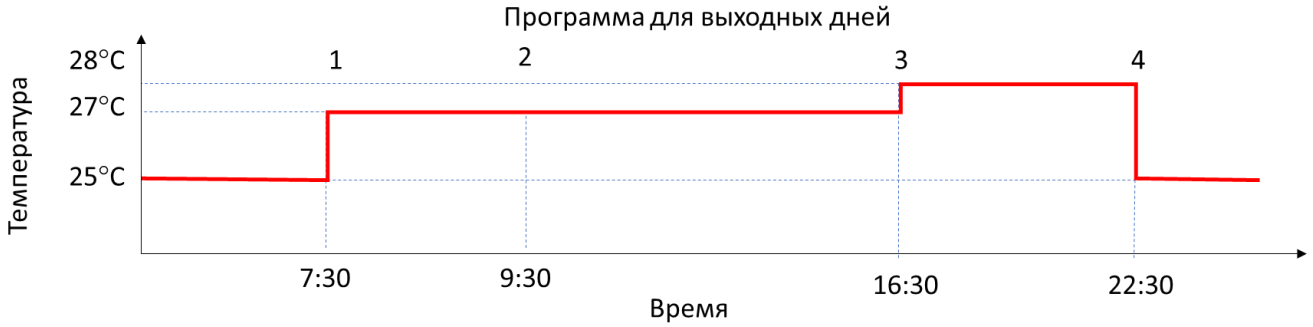

1.

Для настройки таймера нажмите на кнопку таймера и удерживайте ее 6 сек.

2.

Вы вошли в режим настройки программы таймера. На экране отображаются рабочие дни недели (Пн-Пт).
Стрелками влево или вправо настройте час начала комфортного периода «Утро» (Цифра часа будет мигать).
Нажмите кнопку «Таймер».

3.

Стрелками влево или вправо настройте минуты начала комфортного периода «Утро» (Цифра минут будет мигать).
Нажмите кнопку «Таймер».

4.

Стрелками влево или вправо задайте температуру для комфортного периода «Утро».
Нажмите кнопу «Таймер».

5.

Стрелками влево или вправо задайте час начала для экономичного периода «День».
Нажмите кнопу «Таймер».

6.

Стрелками влево или вправо настройте минуты начала экономичного периода «День»
Нажмите кнопку «Таймер».

7.

Стрелками влево или вправо задайте температуру для экономичного периода «День».
Нажмите кнопу «Таймер».

Аналогичным образом настройте время начала для периодов «Вечер» и «Ночь» и задайте уровни комфортной и экономичной температур.

Так же настраивается расписание и температуры для выходных дней (Суббота – Воскресение).

В любой момент вы можете изменить расписание и уровни температур.

Настройки монтажника

В данной главе рассматриваются настройки терморегулятора ECtemp Next Plus, предназначенные для более точной адаптации терморегулятора к вашему помещению. Важно помнить, что неправильные действия по настройке терморегулятора могут повлечь за собой некорректное функционирование всей системы кабельного отопления или выход ее из строя.

1.

Выключите регулятор нажатием кнопки ВКЛ/ВЫКЛ;

2. 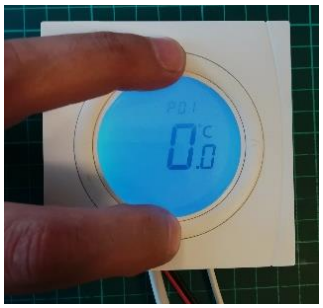

Одновременно нажмите на кнопку «М» и кнопку «Таймер». Подождите приблизительно 6 сек. На экране отобразится меню настройки монтажника.

Перечень настроек представлен в таблице.

Строка меню	Назначение	Диапазон	Заводская уставка
P01	Калибровка датчика температуры воздуха	от -10°C до +10°C	0
P02	Калибровка датчика температуры пола	от -10°C до +10°C	0
P03	Ограничение Т макс воздуха	5-35°C (только для режима 01) *	35
P04	Ограничение Т мин воздуха	5-35°C (только для режима 01)	5
P05	Ограничение Т макс воздуха	5-35°C (только для режима 03) **	35
P06	Ограничение Т мин воздуха	5-35°C (только для режима 03)	5
P07	Ограничение Т макс пола	01: макс 35°C 02: макс 45°C	01
P08	Регулирование только по Т воздуха	01: Вкл 02: Выкл	02

* Режим 01 – регулирование температуры воздуха с ограничением по температуре пола.

** Режим 03 – регулирование только температуры воздуха.

Схемы подключения терморегуляторов

Электрическая схема подключения теплого пола в квартире

(мощность нагревательного мата до 3800Вт)

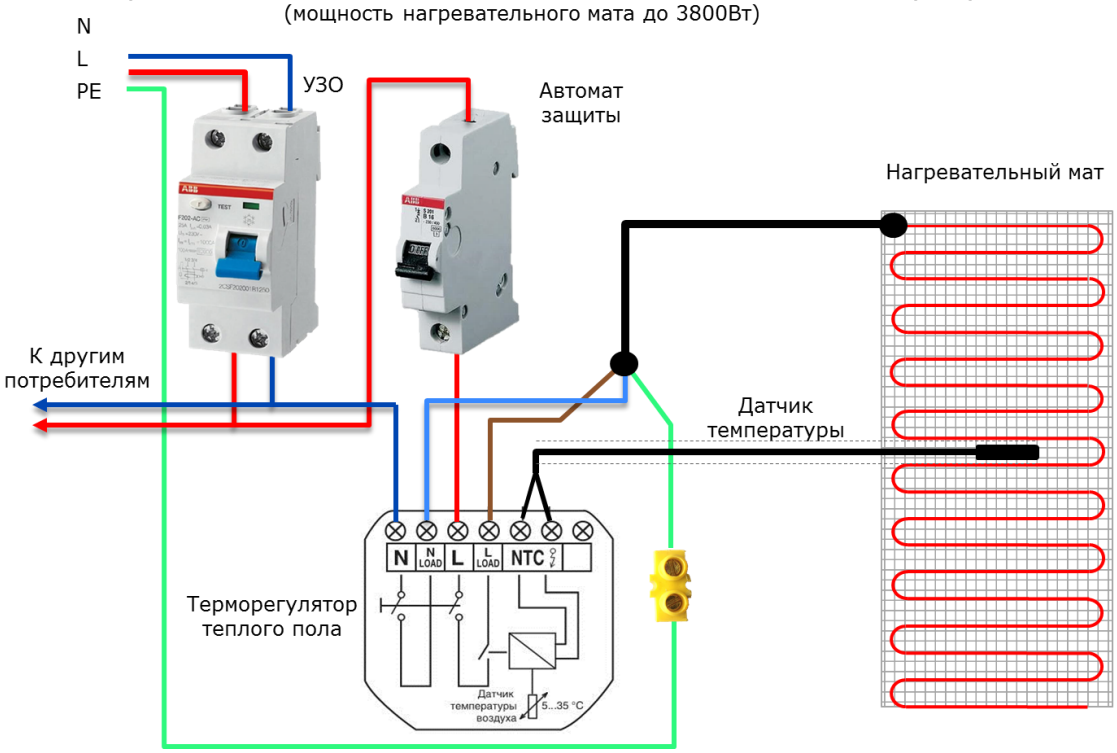

Электрическая схема подключения теплого пола в квартире

(мощность нагревательного мата свыше 3800Вт)

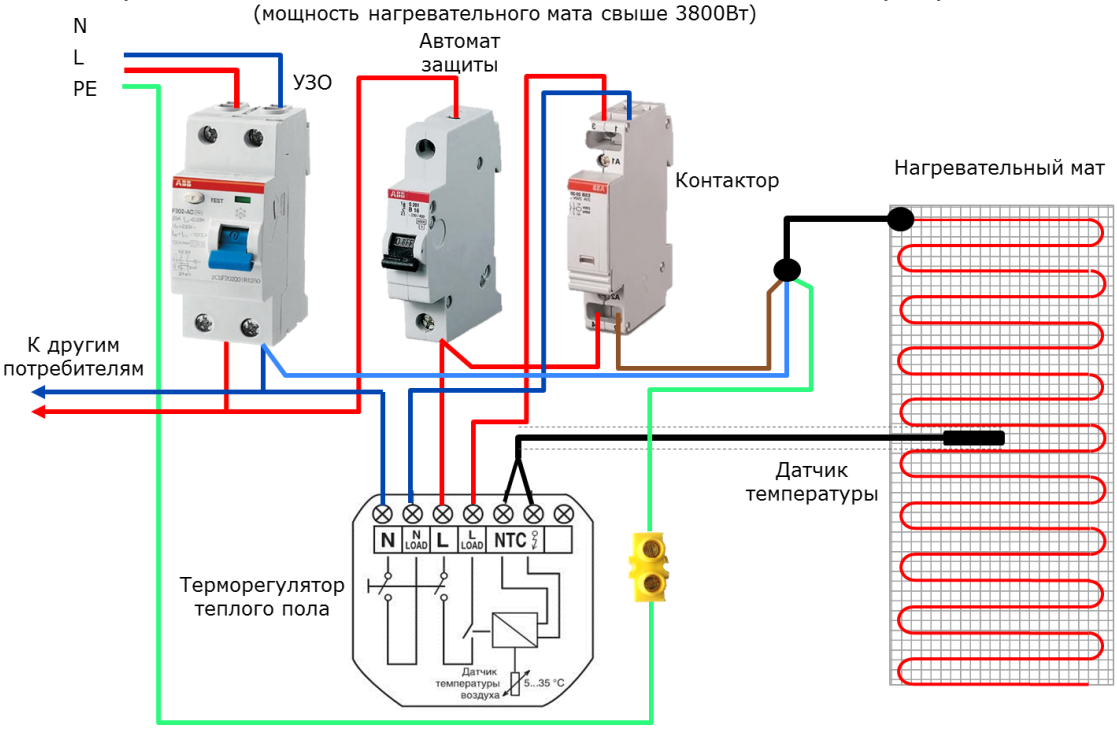

Неисправности, определяемые терморегулятором

В процессе работы, терморегулятор производит постоянную диагностику оборудования, подключенного к нему и в случае обнаружения неисправности, на дисплее отображается код ошибки. **Работа терморегулятора прекращается**, реле выключено. Описание неисправности и способы их устранения приведены в таблице.

Код ошибки	Описание	Причина	Решение
E1	Ошибка датчика температуры воздуха	Показания датчика температуры воздуха ниже -40°C или выше +120°C. Встроенный датчик температуры воздуха закорочен или оборван.	Отсоедините электронную часть и проверьте целостность датчика температуры воздуха.
E2	Неисправен датчик температуры пола	Датчик температуры пола закорочен или оборван. Измеряемая температура больше +60°C (R датчика <4,6 kОм) или температура ниже -20°C (R датчика >70 kОм)	Проверить, присоединен ли датчик температуры пола и проверить сопротивление датчика.
Hi	Терморегулятор перегрет	Терморегулятор перегрет. Находится в зоне высокой температуры (более +50°C)	Подождите, пока терморегулятор не охладится ниже +50°C.
Lo	Температура ниже 0°C	Терморегулятор находится в зоне температуры ниже 0.	При увеличении температуры воздуха/поля терморегулятор возобновит свою работу.

Опорные значения для проверки датчика температуры:

(Датчик NTC 15 K)

0°C - 42 КОм

20°C - 18 Ком

25°C - 15 Ком

50°C - 6 КОм